ВКК 315, 355

ВКК - 315
1 2

1 **ВКК** - вентилятор канальный круглого сечения
2 **315** - типоразмер (315 мм)

ПРЕИМУЩЕСТВА

Компактная конструкция.
Встроенные термоконтакты.
Установка в любом положении.
Возможность регулирования скорости.
Не требуют обслуживания и надежны в работе.

ПРИМЕНЕНИЕ

Вентиляторы канальные круглые (ВКК) применяются в системах приточно- вытяжной вентиляции промышленных и общественных зданий. Они компактны и легко монтируются в любом положении.

КОНСТРУКЦИЯ

Корпус вентилятора выполнен из оцинкованной стали. Рабочие лопатки вентилятора загнуты назад. Используется электродвигатель с внешним ротором.

РЕГУЛИРОВАНИЕ СКОРОСТИ

Скорость вентиляторов можно регулировать с помощью бесступенчатого симисторного регулятора скорости или 5-ступенчатого трансформатора.

ГАРАНТИЙНЫЙ СРОК ЭКСПЛУАТАЦИИ - 18 МЕСЯЦЕВ

ТЕХНИЧЕСКИЕ ХАРАКТЕРИСТИКИ

	ВКК 315	ВКК 355
Напряжение/частота, В/Гц	~230/50	~230/50
Фазность	1	1
Потребляемая мощность, Вт	225	190
Ток, А	1,05	1,47
Максимальный расход воздуха, $м^3$/ч	1800	2500
Частота вращения, об/мин	2700	1400
Максимальная температура перемещаемого воздуха, °С	60	50
Уровень звукового давления на расст. 3 м, дБ(А)	49	53
Класс защиты двигателя	IP44	IP44
Емкость конденсатора, мкФ	8	8
Тип термозащиты	Автоматическая	Автоматическая
Масса, кг	6,9	11,5
Регулятор скорости	симисторный CPM2, CPC2	симисторный CPM2, CPC2
Электрическая схема подключения (на стр. 11)	A	A

АКСЕССУАРЫ

Симисторный регулятор
Стр. 358

Трубчатый шумоглушитель
Стр. 262

Фильтр панельный
Стр. 238

Фильтр карманный
Стр. 239

Электрческий нагреватель
Стр. 248

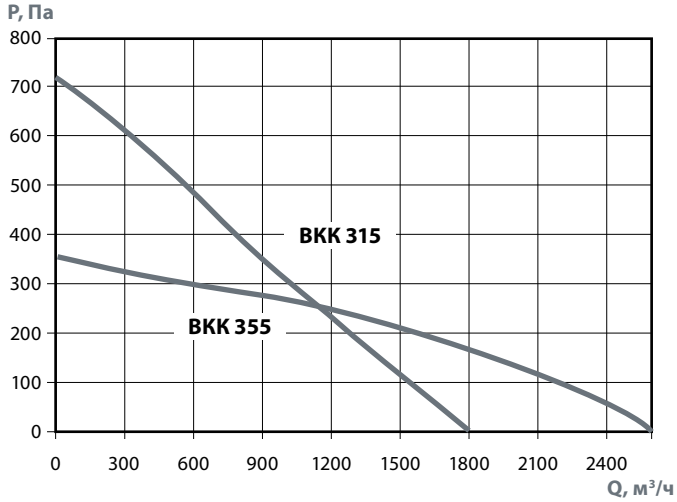

ВКК-315

		Октавные полосы частот, Гц								
		Общ	63	125	250	500	1k	2k	4k	8k
L_{WA} Канал	дБ(А)	77	56	59	67	67	71	72	68	66
L_{WA} к окружению	дБ(А)	56	35	24	34	43	50	53	48	41

ВКК-355

		Октавные полосы частот, Гц								
		Общ.	63	125	250	500	1k	2k	4k	8k
L_{WA} Канал	дБ(А)	80	56	69	70	75	74	72	70	68
L_{WA} к выходу	дБ(А)	83	57	69	69	76	77	78	72	66
L_{WA} к окружению	дБ(А)	60	32	32	39	59	49	48	49	40

РАЗМЕРЫ, ММ

	Ød	ØD	L	h
ВКК-315	315	402	269	25
ВКК-355	355	486	345	30

КОНСТРУКТИВНОЕ ИСПОЛНЕНИЕ

Вентиляторы ВКК изготавливаются по ТУ 4861-019-15185548-04.

УСЛОВИЯ ЭКСПЛУАТАЦИИ
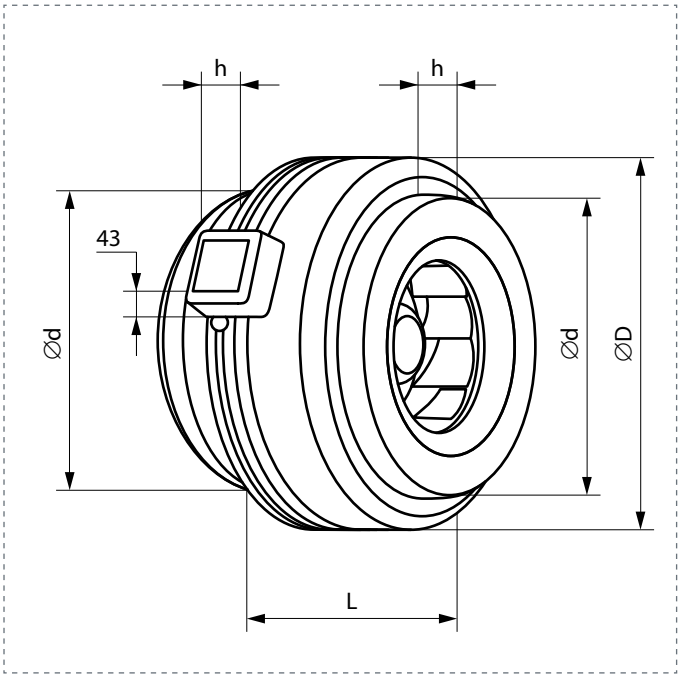
Вентиляторы канальные ВКК предназначены для перемещения невзрывоопасных газовых сред с температурой не менее -20°С и не более максимальной температуры индивидуальной для каждого типоразмера (см. таблицу технические характеристики), содержащих твердые примеси не более 10 мг/м3, не содержащих липких веществ и волокнистых материалов, в условиях умеренного климата 2-ой категории размещения по ГОСТ 15150-69 с температурой окружающей среды до плюс 40°С (защищенных от воздействия атмосферных осадков).